KOHLER®

SERVICE PARTS

零　　件　　图

艺廷

COMPONENTS

Components Sensor Faucet

K-EX27462T-NW-CP/BN/AF/BL，K-EX27462T-NWS3-CP，
K-EX27462H-NW-CP/BN/AF/BL，K-EX27462H-S3-CP

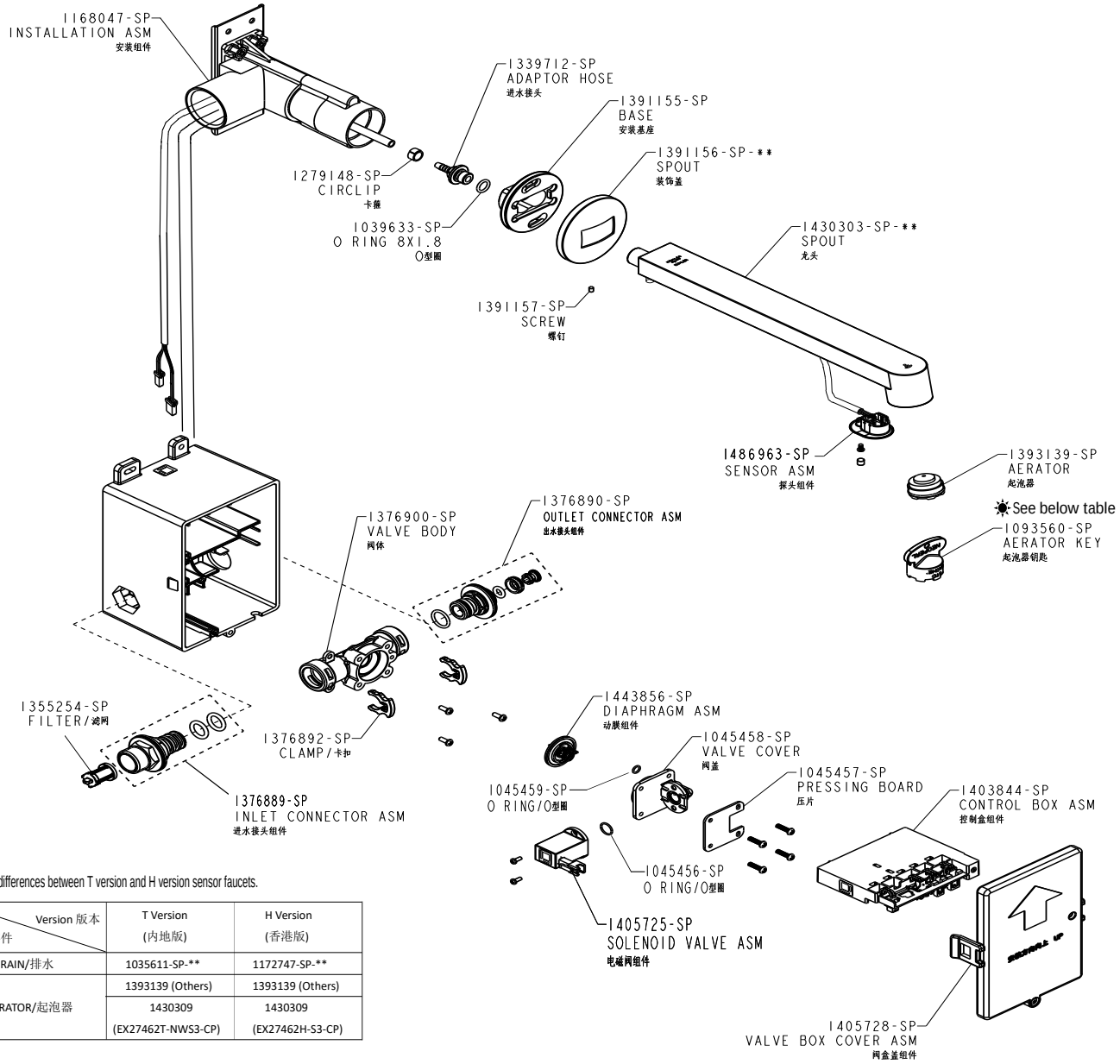

The differences between T version and H version sensor faucets.

Version 版本 / Part 零件	T Version (内地版)	H Version (香港版)
DRAIN/排水	1035611-SP-**	1172747-SP-**
AERATOR/起泡器	1393139 (Others)	1393139 (Others)
	1430309 (EX27462T-NWS3-CP)	1430309 (EX27462H-S3-CP)

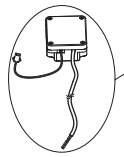

26845T-NA
AC/DC Transformer
交流电源盒

26844T-NA
DC Power Unit
直流电源盒

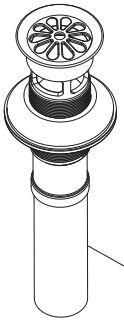

1035611 -SP-**
Drain
排水组件

See above table

1206431-SP
HEXAGON SPANNER
内六角扳手

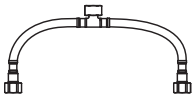

1298745-SP
三通进水软管组件(仅用于混水)
Tee, Inlet Assembly(Only for mixtuer)

订购时请说明颜色代码(-*)或表面处理(-**)
Color code (-*) or finish (-**) must be specified when ordering.

-**代表-CP，-BN，-AF，-BL表面处理
-**Represents -CP, -BN, -AF, -BL Finish

© 版权为科勒中国有限公司所有，2015

© Copyright Kohler China Ltd., 2015

科勒（中国）投资有限公司
中国上海市静安区江场三路158号　邮编：200436
制造商：上海科勒电子科技有限公司
中国上海市宝山区丰翔路1955号　邮编：200444